Фрагмент плана

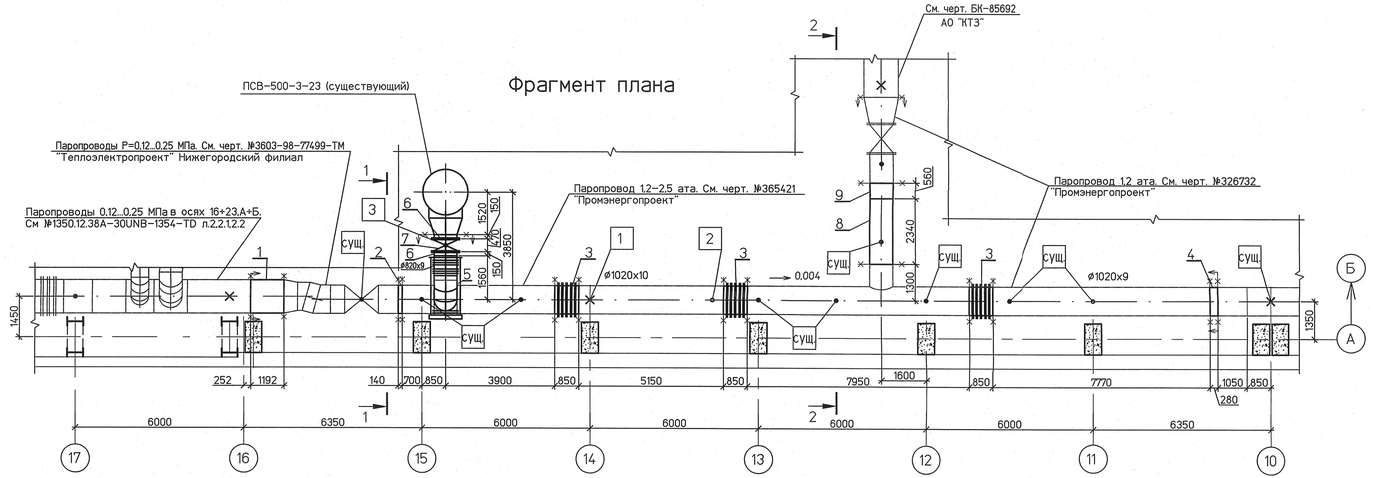

1 – 1

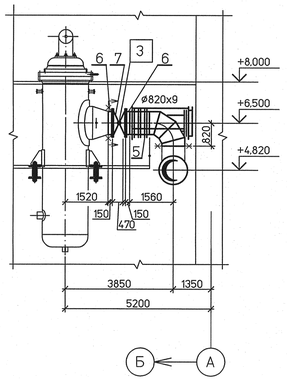

2 – 2

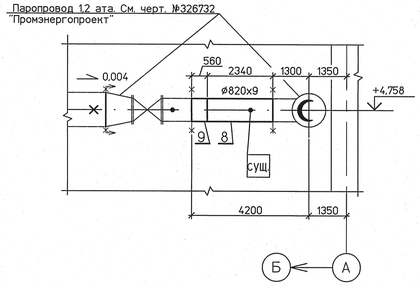

Условные обозначения

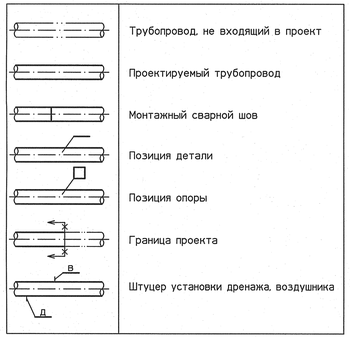

Спецификация деталей

Поз.	Обозначение	Наименование	Кол.	Материал	Масса, кг ед.	Масса, кг общ.	Приме-чание
1	ТУ 14-3-1698-2000	Труба 1220x11 L=1192	1	17Г1С-У-К52 ТУ 14-3-1698-2000	394,9	394,9	
2	ТУ 14-3-1698-2000	Труба 1020x10 L=140	1	17Г1С-У-К52 ТУ 14-3-1698-2000	35,2	35,2	
3	0115/А-2014 ТП	Компенсатор СК 1000-0,16-200/0÷35/С+35/ПП	3	Сборный	153	459	
4	ТУ 14-3-1698-2000	Труба 1020x10 L=280	1	17Г1С-У-К52 ТУ 14-3-1698-2000	70,4	70,4	
5	0921/Б-2013 ТП	Компенсатор СКР 800-0,16-200/0÷10/С+22/У1/ТП2	1	Сборный	1056	1056	
6	ГОСТ 20295-85	Труба тип 3-Т820х9-К52 L=142	2	17Г1С ГОСТ 20295-85	25,94	51,9	
7	30с947нж Опорослий лист №1	Задвижка Ду800 PN 0,4МПа	1	Сборный	1275	1275	с ответными фланцами и крепежом
8	ГОСТ 4015-58	Труба 820х9 L=2340	1	В Ст3сп	422	422	изгот. из детали L=2340
9	ГОСТ 20295-85	Труба тип 3-Т820х9-К52 L=560	1	17Г1С ГОСТ 20295-85	102,3	102,3	
10	ТУ 14-3-1698-2000	Труба 1020x10 м	1	17Г1С-У-К52 ТУ 14-3-1698-2000	25157	25157	
11	ГОСТ 20295-85	Труба тип 3-Т820х9-К52 м	1	17Г1С ГОСТ 20295-85	182,7	182,7	
	ГОСТ 9467-75	Наплавленный металл		350А		50	

ИТОГО: 4351 кг

Перечень опор

Поз.	Обозначение	Наименование	Диам. тр-да, мм	Нагрузка раб. кгс на опору	Нагрузка раб. кгс на пруж.	Отметка крепления м	Макс. перемещения, мм верт.	Макс. перемещения, мм гориз.	Масса опоры,	Приме-чания
1	121 ОСТ 34-10-616-93	Опора неподвижная	1020	Рр=121 Рр=200 Рб=1015	–	+4,139	–	–	70,1	
2	121 ОСТ 34-10-616-93	Опора скользящая	1020	968	–	+4,123	–	10	70,1	
3	1350.12.38А-30UHJ -1740-ТD п.3.1	Пружинная подвеска	820	1445	723	+8,000	2	3	416,3	

ИТОГО: 556,5 кг

1 Среда: пар.
2 Рабочие параметры: Рр=0,15 МПа, tр=200°С.
3 Категория трубопровода IV по ПБ 10-573-03."Правила устройства и безопасной эксплуатации трубопроводов пара и горячей воды".
4 Общие указания см. л. 1.
5 Сварные стыковые соединения по ОСТ 34 10,748-97, тип шва С04.
6 Расчет на прочность выполнен в соответствии с РД 10-249-98 и удовлетворяет условиям прочности. Инв. №19352
7 Расчетный срок службы трубопровода 30 лет.
8 Окраску трубопровода выполнить в соответствии с ГОСТ 14202-69.
9 Привязки и отметки трубопровода уточняются на монтаже.
10 Детали поз. 10,11 даны для подгонки на монтаже.
11 Деталь поз. 8 изготовить из детали Ø820x9 L=2340мм черт.326732 "Промэнергопроект"

Изм.	Колуч.	Лист	№док.	Подп.	Дата	1350.12.38А-30UHJ-1740-ТD		
						Объекты III очереди строительства ЗАО СГК(ТЭЦ)		
Н. контр.	Михеев					Трубопроводы машзала БВД в осях 16-28, рядах А-В и внутристанционные трубопроводы.	Стадия	Лист	Листов
ГИП	Трапезников						Р	2	
Нач. отд.	Волков					Паропроводы 0,12...0,25 МПа в осях 10÷16, А÷Б. Монтажный чертеж.	ОАО "ТЕПЛОЭЛЕКТРОПРОЕКТ" г. Нижний Новгород		
Провери л	Шкитилева								
Разработал	Кузнецова								

Инв. № подл. | 83697 | Подпись и дата | Взам. инв. №

Формат А3х3